SQUAT STAND
Double

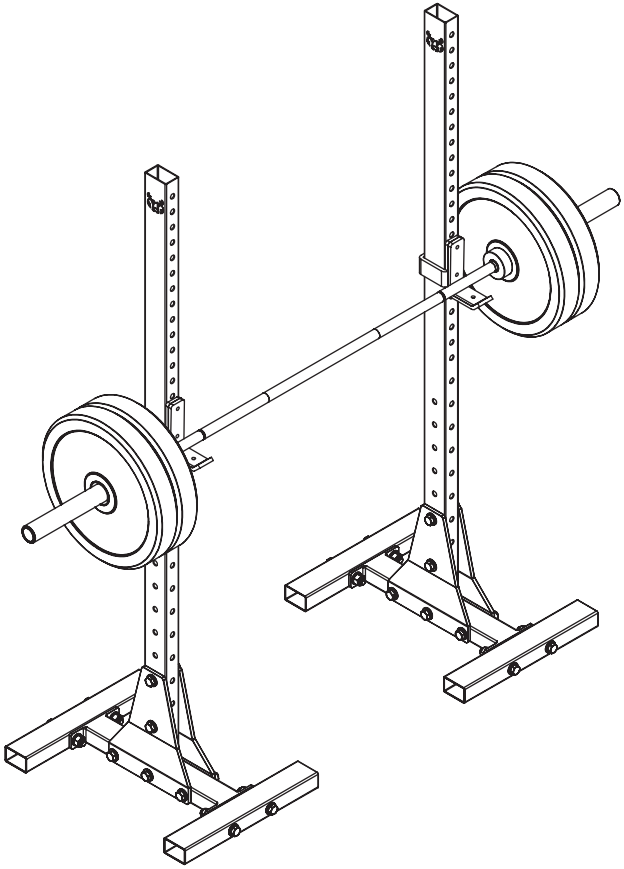

BEARFITNESS
STRONG.TRAINING.EQUIPMENT

⚠ ATTENZIONE!

LA SICUREZZA PER PRIMA! assicurati di utilizzare i dispositivi di protezione individuale come: guanti, occhiali/mascherina.
A

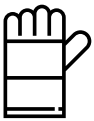

- ATTREZZI NECESSARI

Per garantire il corretto assemblaggio assicurati di utilizzare strumenti di qualità e, se necessario, chiedi aiuto ad un professionista.

chiavi

scala 3 m

livella

avvitatore

PER LE NORME DI USO E MANUTENZIONE CONSULTA:
https://www.bearfitness.it/norme-di-utilizzo-e-manutenzione/

Part list

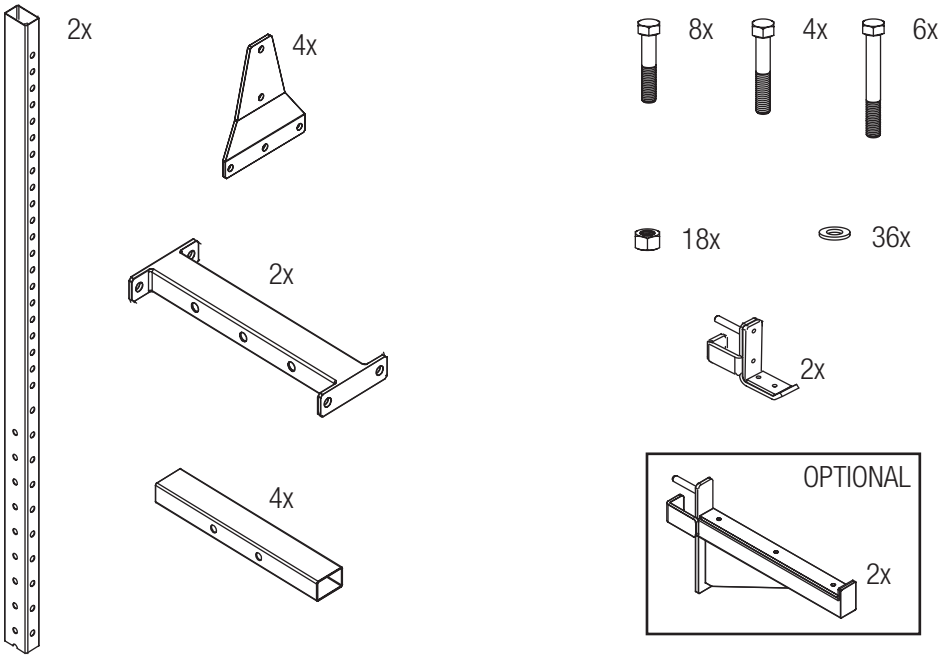

1.

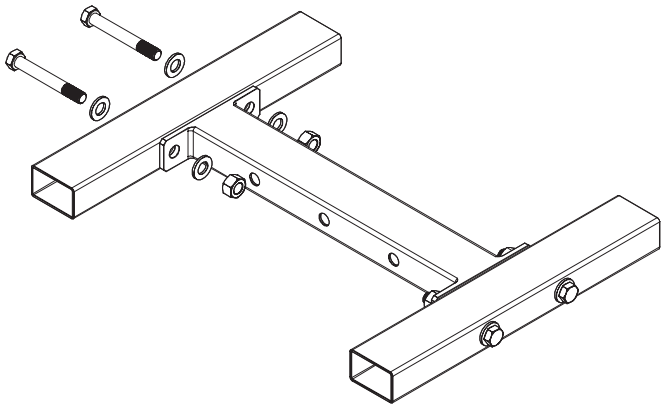

3.

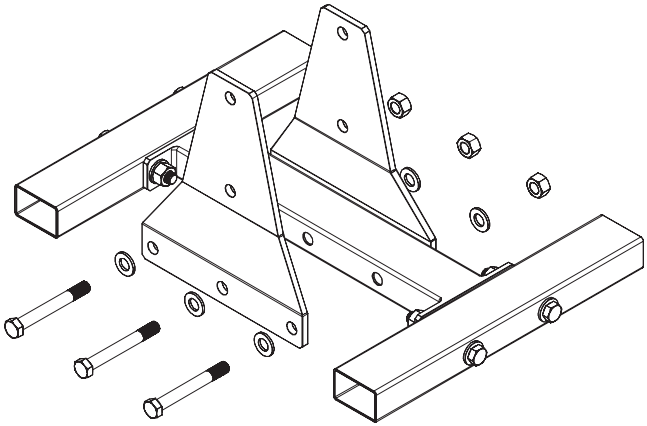

4.

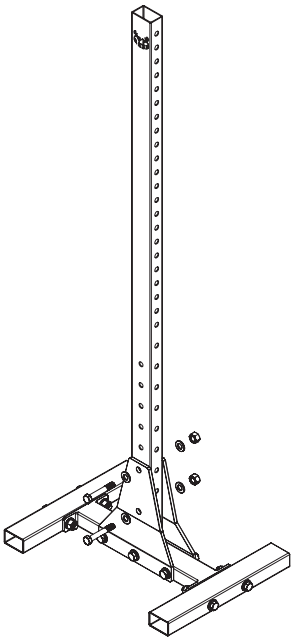

BEAR FITNESS

STRONG.TRAINING.EQUIPMENT