ISTRUZIONI DI **ANCORAGGIO** MODULAR RIG

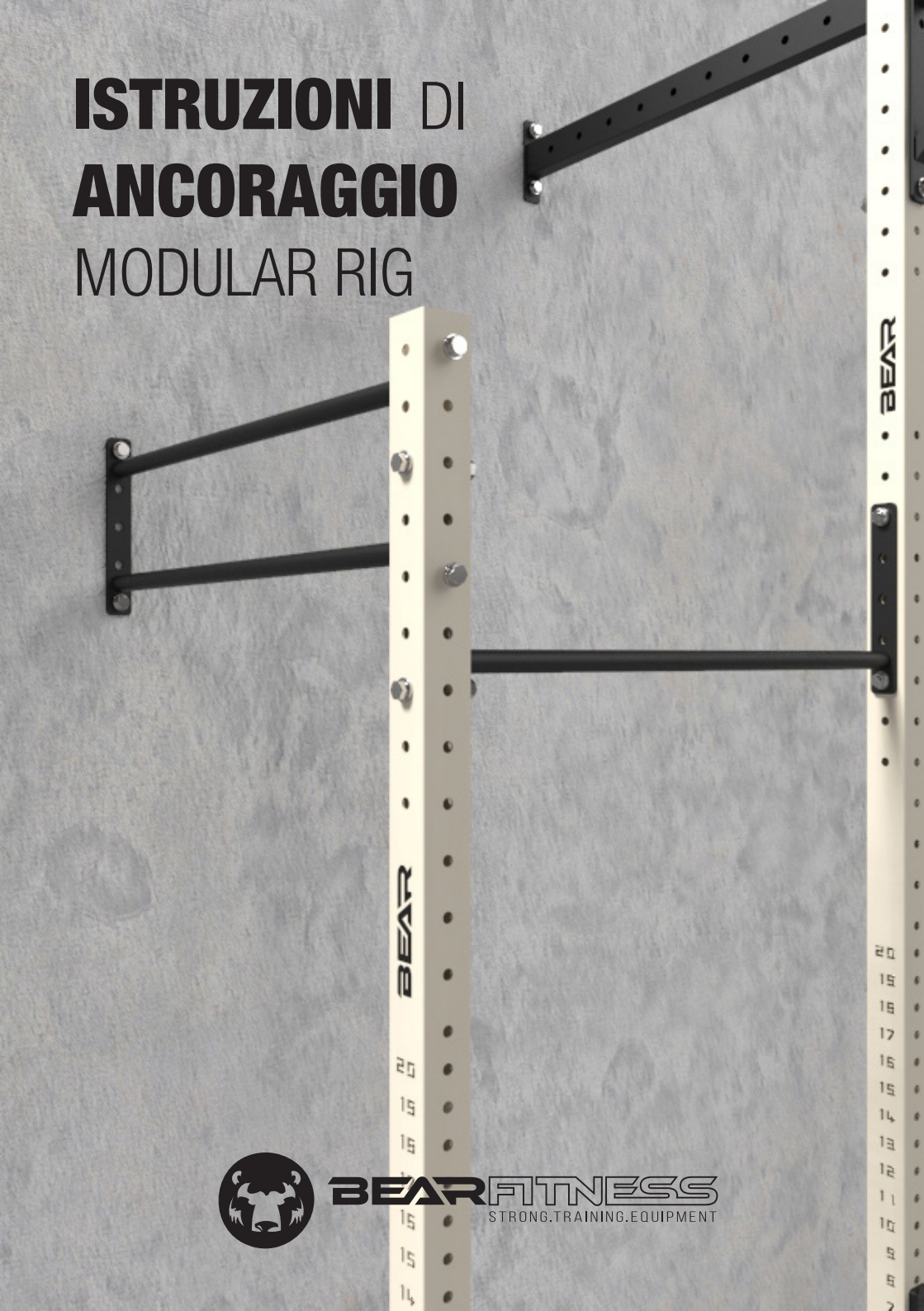

BEARFITNESS
STRONG.TRAINING.EQUIPMENT

⚠ ATTENZIONE!

LA SICUREZZA PER PRIMA! Stai per sollevare carichi pesanti, praticare fori e fare altre cose rischiose, quindi assicurati di utilizzare i dispositivi di protezione individuale come: guanti, occhiali/mascherina. I nostri modular rig sono composti da parti grandi e pesanti e sono progettati per essere assemblate da squadre di tre o più lavoratori.

- ATTREZZI NECESSARI

Per garantire il corretto assemblaggio assicurati di utilizzare strumenti di qualità e, se necessario, chiedi aiuto ad un professionista.

chiavi

trapano

scala
almeno 3m

metro

livella

avvitatore

NB: Prima dell'applicazione verificare l'effettiva consistenza del pavimento e/o del muro dove verrà effettuato il montaggio.

- ANCORAGGIO SU PAVIMENTO/ MURO IN CEMENTO ARMATO

Per il fissaggio di colonne o sbarre a muro su cemento armato si possono utilizzare due soluzioni :

1- TASSELLO AD ESPANSIONE METALLICA Ø 16 L STANDARD

2- FISSAGGIO CON RESINA BICOMPONENTE

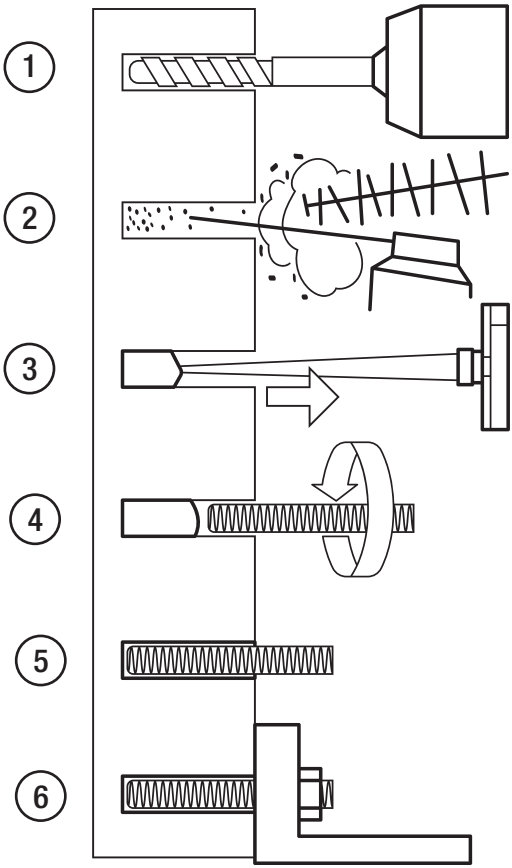

NB: Il materiale per il montaggio sia tasselli metallici che resina bicomponente può essere acquistato in una ferramenta tecnica o può essere richiesto alla nostra azienda

- ANCORAGGIO SU MURO IN MATTONI FORATI CON RESINA BICOMPONENTE

PRIGIONIERO M.10 x 110

RETINA Ø16

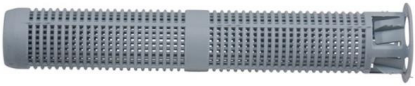

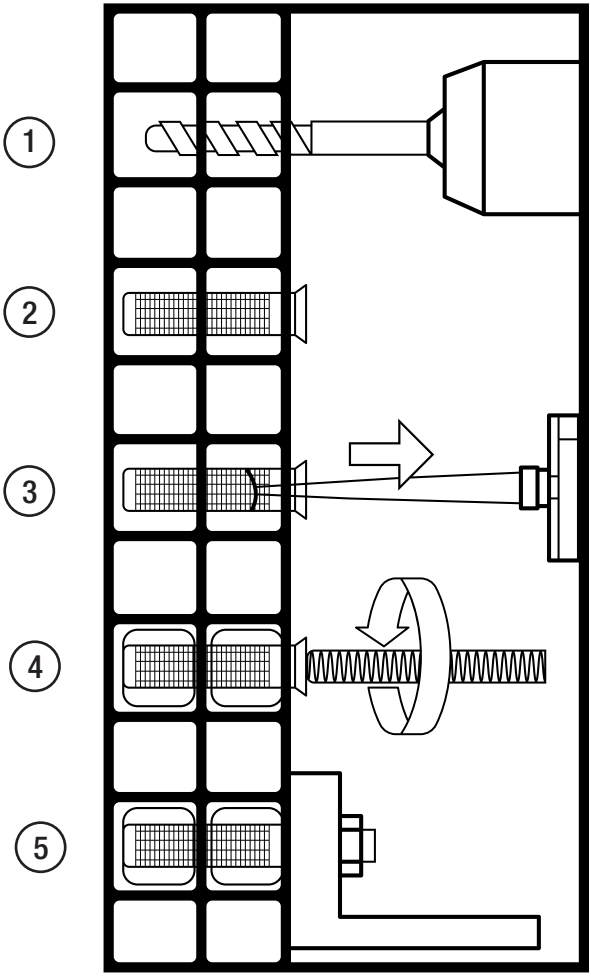

NB: Prima dell'applicazione verificare l'effettiva consistenza del pavimento e/o del muro dove verrà effettuato il montaggio.

BEAR FITNESS

STRONG.TRAINING.EQUIPMENT